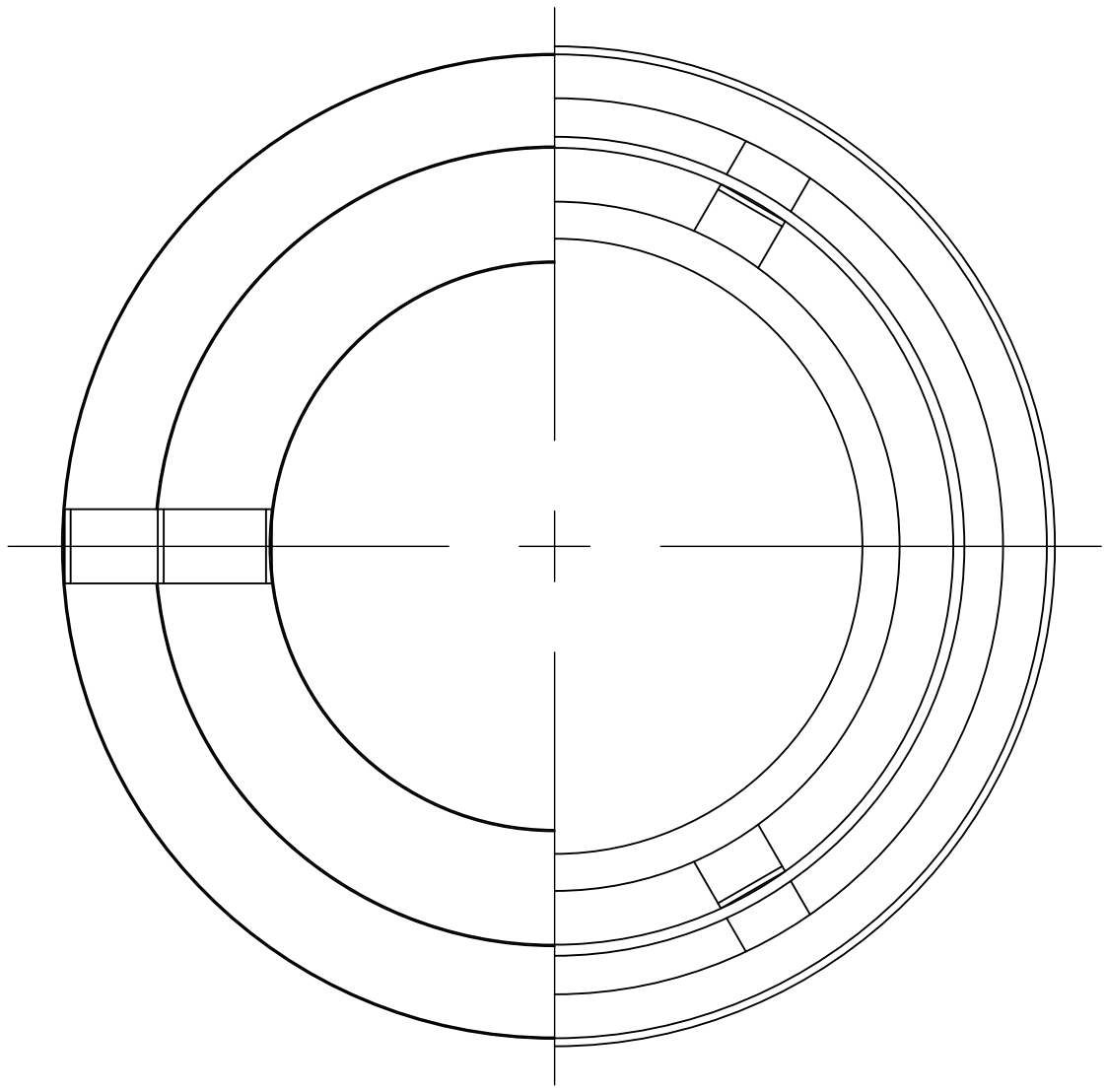

A－A’矢視図

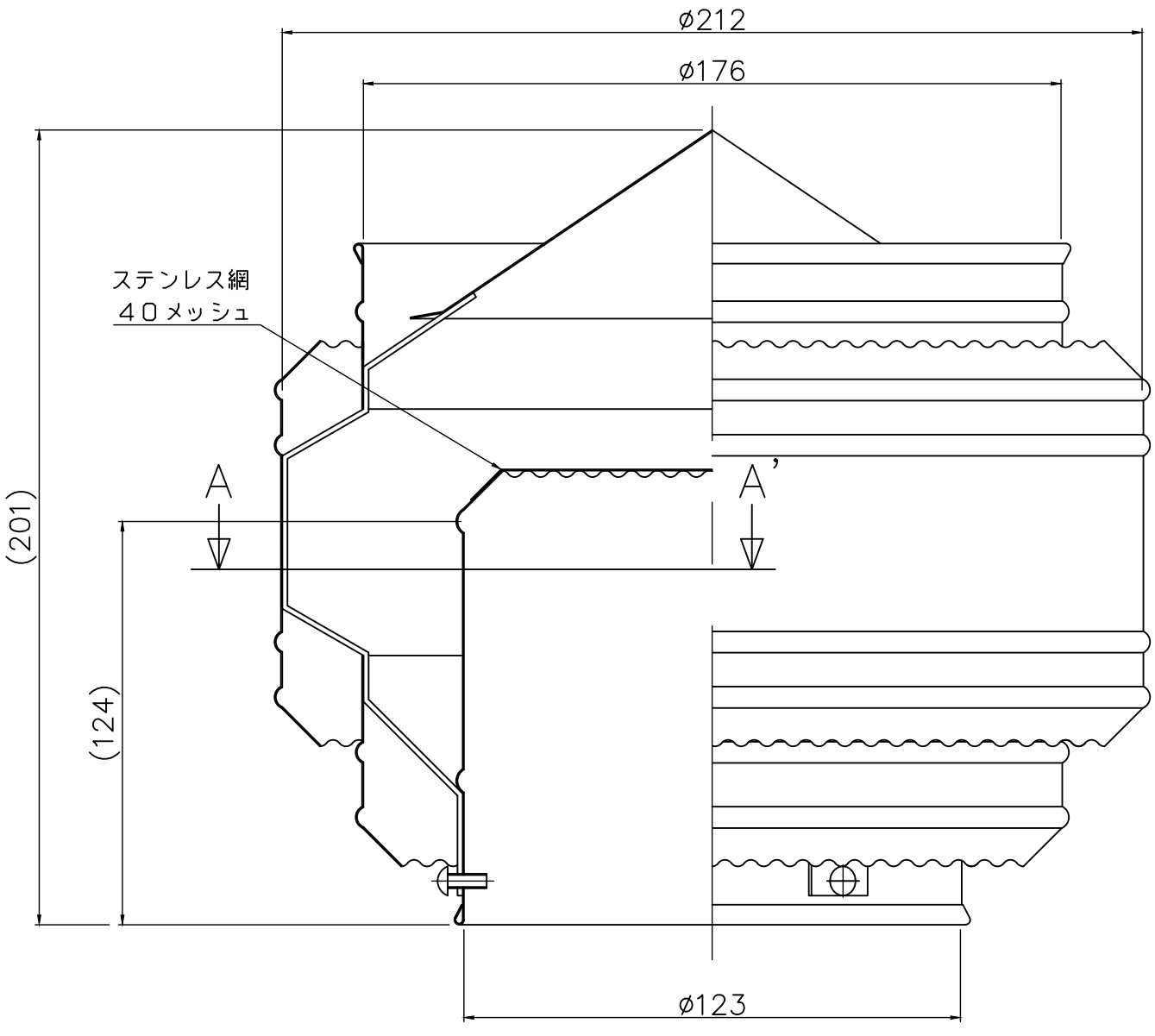

記事 材質 SUS304 t=0.5 組立 スポット溶接	No.	年月日	訂正追記事項	記入者	枚数	／	日付	H23,10,01	名称	固定式ベンチレーター
	1				単位	m/m	尺度	1/2 ／	型式	SD－120－SUS
	2				設計		承認		品番	SD－120－000－S
	3				製図	北　村	検図		三和式ベンチレーター株式会社	図番
	4									
	5									
	6									