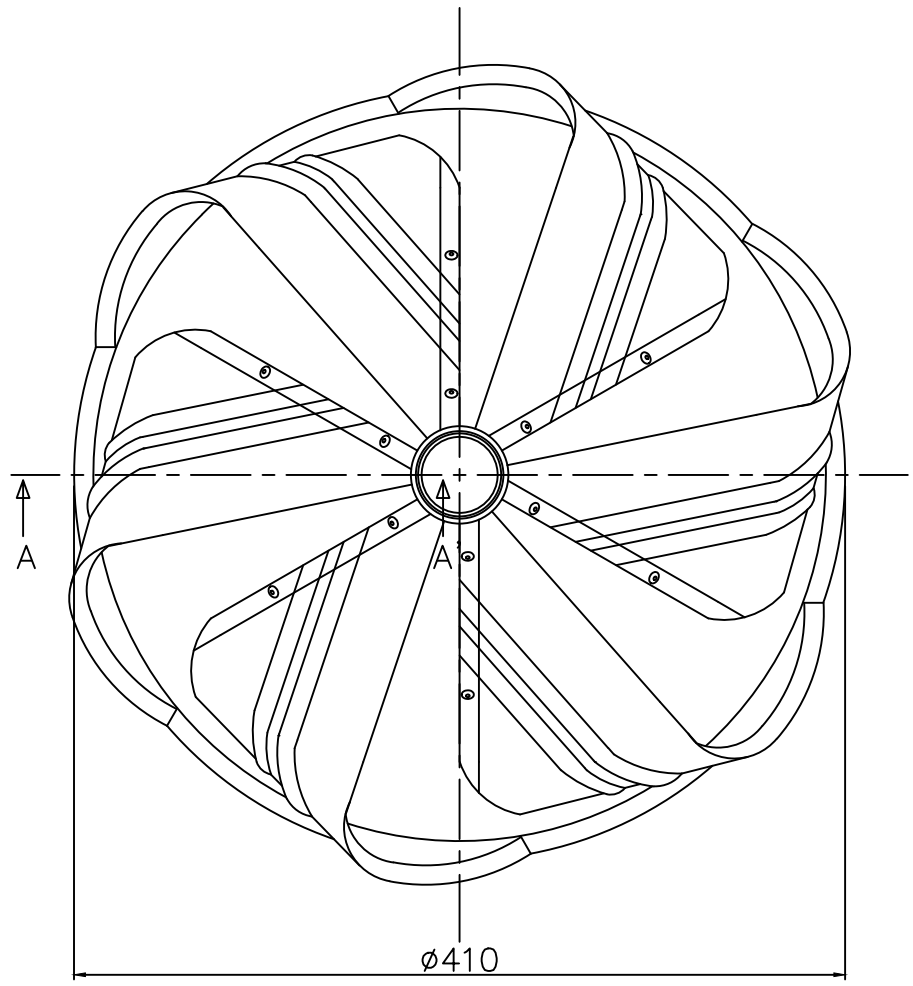

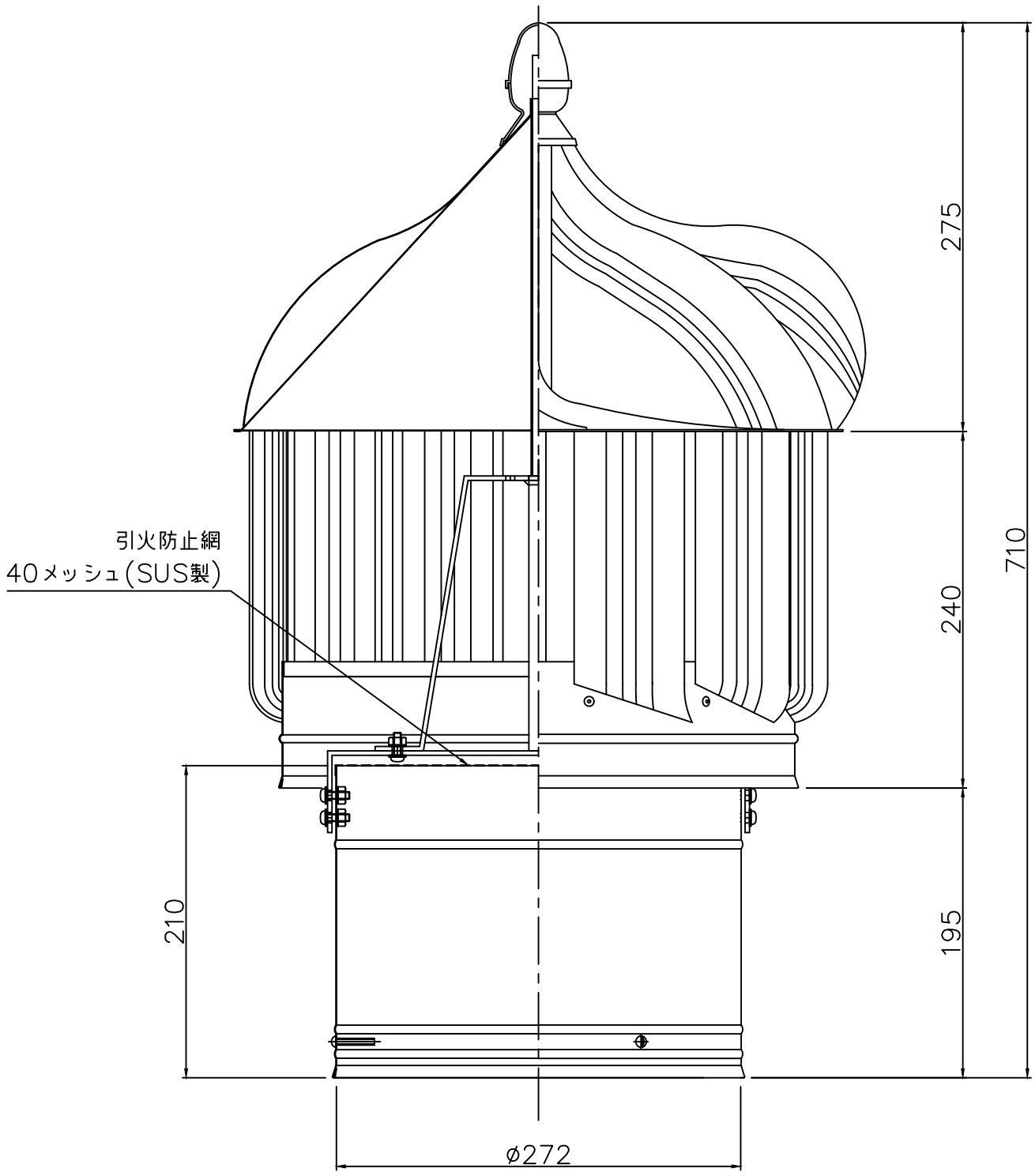

A−A'矢視図

記事
- 材質
  ガルバリウム鋼板製
  キャップ
  銅製
- 塗装
  シルバー

No.	年月日	訂正追記事項	記入者
1	H25.11.20	骨組・筒・帯形状変更	佐伯
2	H29.12.20	リベット留めに変更	佐伯
3			
4			
5			
6			

枚数	／	日付	H23,10,01	名称	回転式ベンチレーター
単位	m/m	尺度	1/4 ／	型式	SB−267
設計		承認		品番	SB−267−1400−G
製図	北　村	検図	加　藤	三和式ベンチレーター株式会社	図番