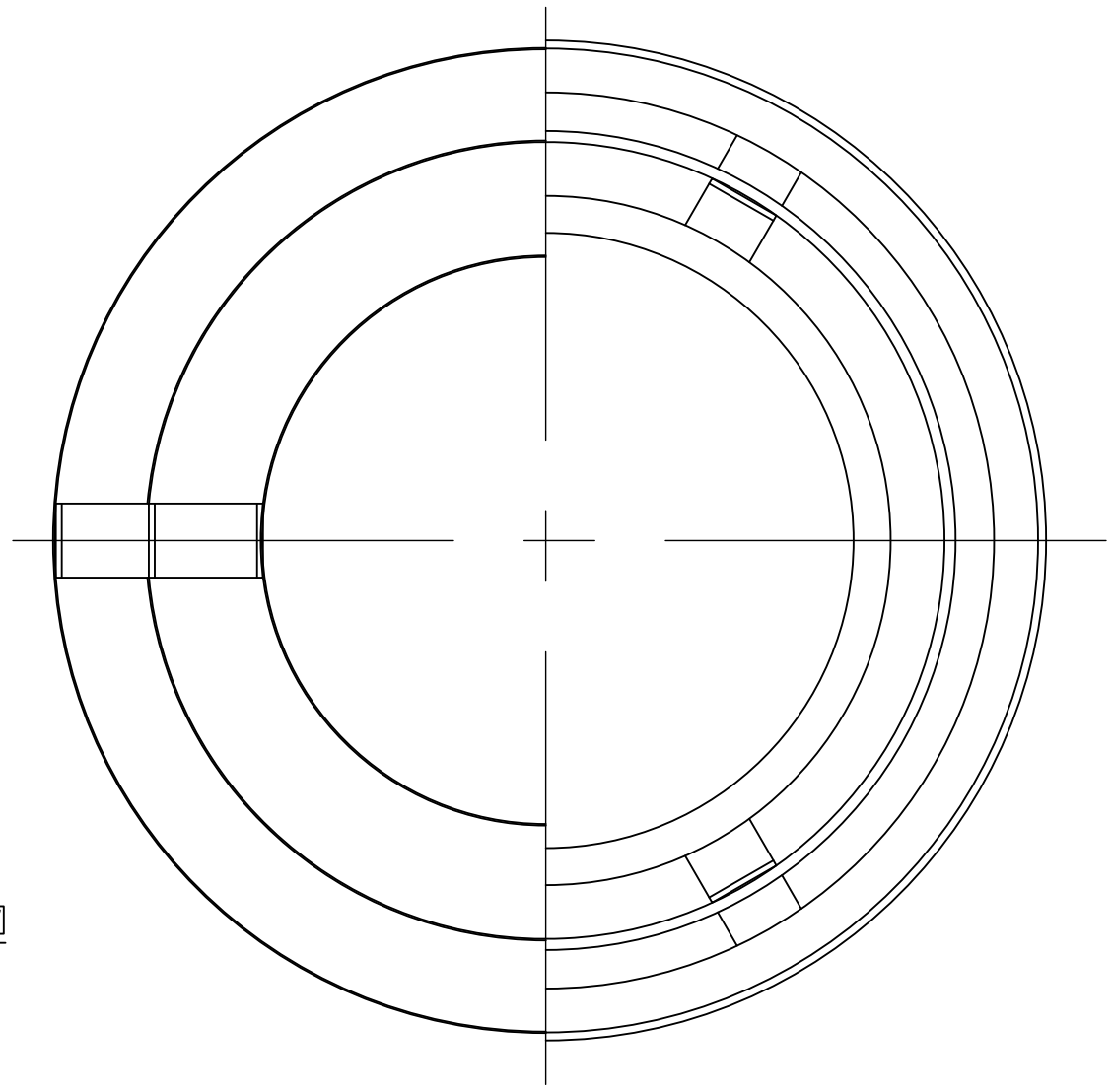

A－A’矢視図

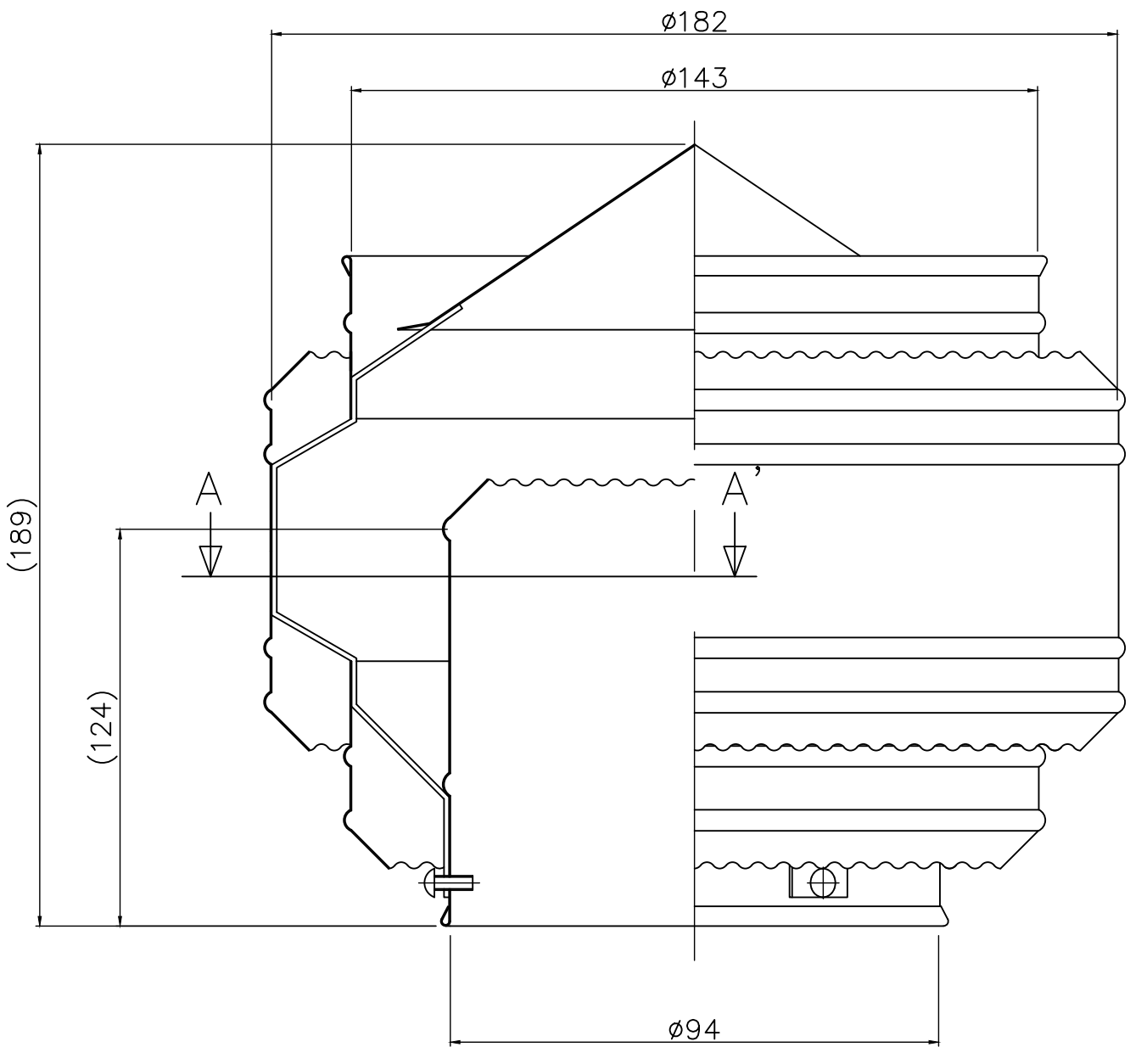

記事	No.	年月日	訂正追記事項	記入者	枚数	／	日付	H23,11,01	名称	固定式ベンチレーター
材質 SUS304 t=0.5 組立 スポット溶接	△1				単位	m/m	尺度	1/2 ／	型式	D－90－SUS
	△2				設計		承認		品番	D－90－000－S
	△3									
	△4									
	△5				製図	北村	検図	加藤	三和式ベンチレーター株式会社	図番
	△6									